مهندسین مشاور بهین طراح

Behin Tarrah

Consulting Architects
Planners & Engineers

لیست نقشه های سازه

شماره‌نقشه	شـــــــــــرح نقشه
	نقشه های سازه قسمت اداری
S-01	توضیحات کلی
S-02	پلان فونداسیون و تقویتی فونداسیون
S-03	پلان ستون گذاری و نحوه بندی ستون ها
S-04	جزئیات خاموت گذاری ستون ها
S-05	پلان تیرریزی و تیر چه گذاری سقف طبقه همکف
S-06	جزئیات و مشخصات تیرهای سقف طبقه همکف
S-07	پلان تیرریزی و تیرچه گذاری سقف طبقه اول
S-08	جزئیات اجرایی
S-09	جزئیات اجرایی
S-10	جدول لیستوفر
	نقشه های سوله و بچه سوله
S-11	پلان فونداسیون سوله و بچه سوله
S-12	جزئیات فونداسیون
S-13	پلان بام سوله و بچه سوله
S-14	جزئیات قاب سوله محور A,H جزئیات قاب سوله محور B,C,D,E,F,G جزئیات صفحه ستون ها
S-15	جزئیات کلاف کشی و باد بندی سوله
S-16 S-19	جزئیات اتصالات قاب سوله
S-20	جزئیات اتصالات فلنجی
S-21 S-22	جزئیات اجرایی

SIGN. امضاء	DATE. تاریخ	SIGN. امضاء	DATE. تاریخ
CHK'D ✓	کنترل:	CHK'D ✓	تصویب:

DESCRIPTION شـــرح : REV.

برای اجرا FOR CONSTRUCTION ☑ برای تصویب FOR ADDENDUM ☐ برای اظهارنظر FOR COMMENTS ☐

PROJ. NO. موقعیت: ORIGIN BY کارفرما: اداره کل آموزش فنی و حرفه ای استان زنجان

ARCHITECT

PROJECT: عنوان پروژه: سالن آزمون چند منظوره مرکز آموزش فنی و حرفه ای خواهران الزهرا (س)

DATE. تاریخ: مهر ۹۲ FIELD. نقشه برداری: ح. داداشی SUBJECT: عنوان نقشه: پلان ستون گذاری و نحوه بندی ستون ها

UNIT: DRAW. ترسیم: گروه سازه CHEC. کنترل: گروه سازه APPR. تایید: DRWG. NO. شماره نقشه: S-03

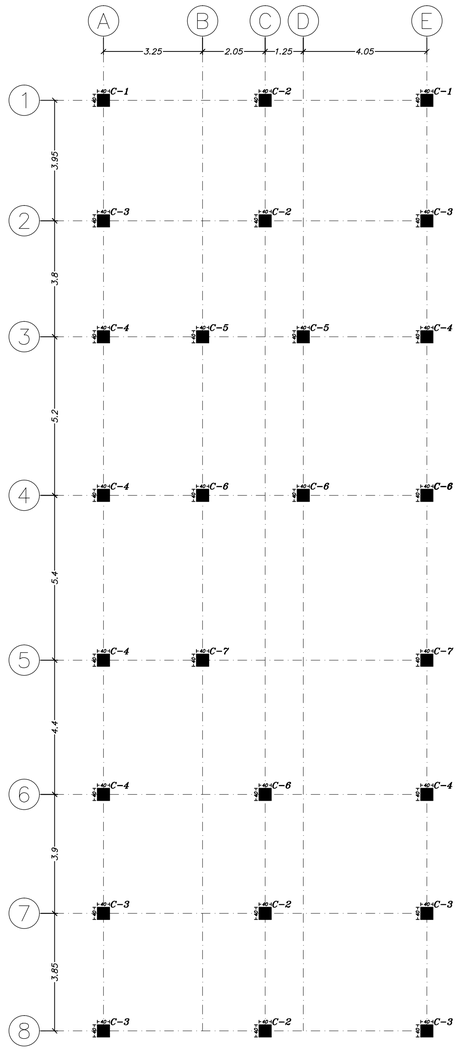

پلان ستون گذاری

SC:1/100

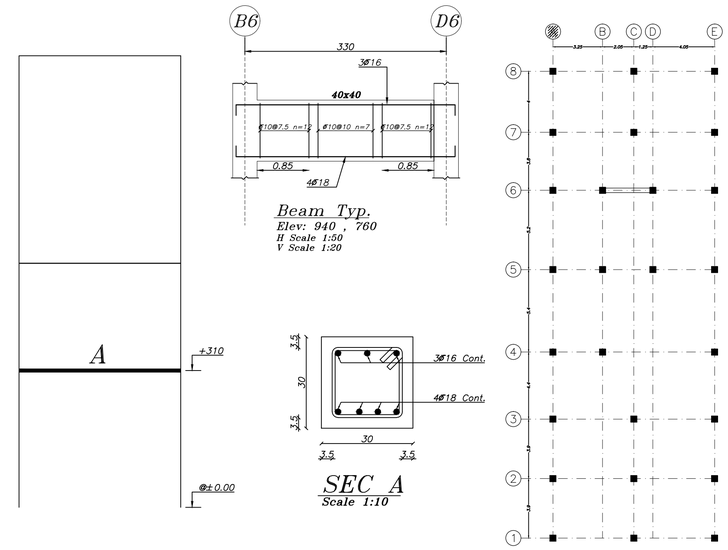

موقعیت تیرهای فرعی راه پله

SC:1/100

C-1	C-2	C-3	C-4	C-5	C-6	C-7
No.=2	No.=4	No.=6	No.=6	No.=2	No.=4	No.=2
Elv:±0.00 to +5.00	Elv:±0.00 to +5.00	Elv:±0.00 to +5.00	Elv:±0.00 to +5.00	Elv:±0.00 to +5.00	Elv:±0.00 to +5.00	Elv:±0.00 to +5.00
12Φ18	12Φ22	8Φ22 4Φ18	12Φ18	8Φ22 4Φ18	12Φ18	12Φ22
Elv:+5.00 to +9.40	Elv:+5.00 to +9.40		Elv:+5.00 to +9.40	Elv:+5.00 to +9.40	Elv:+5.00 to +9.40	Elv:+5.00 to +9.40
			8Φ18	4Φ18 4Φ22	12Φ18	12Φ22

مقاومت فشاری نمونه استوانه ای بتن تیر F'c = 210

پیمانکار موظف است قبل از اجرا کلیه نقشه های اجرائی را بررسی و در صورت عدم تطابق نقشه با جزئیات و وضع موجود به کارفرما اعلام نماید.