مهندسین مشاور بهین طراح

Behin Tarrah

Consulting Architects
Planners & Engineers

لیست نقشه های سازه

شماره‌نقشه	شرح نقشه
	نقشه های سازه قسمت اداری
S-01	توضیحات کلی
S-02	پلان فونداسیون و تقویتی فونداسیون
S-03	پلان ستون گذاری و تیپ بندی ستون ها
S-04	جزئیات خاموت گذاری ستون ها
S-05	پلان تیرریزی و تیر چه گذاری سقف طبقه همکف
S-06	جزئیات و مشخصات تیرهای سقف طبقه همکف
S-07	پلان تیرریزی و تیرچه گذاری سقف طبقه اول
S-08	جزئیات اجرایی
S-09	جزئیات اجرایی
S-10	جدول لیستوفر
	نقشه های سوله و بچه سوله
S-11	پلان فونداسیون سوله و بچه سوله
S-12	جزئیات فونداسیون
S-13	پلان بام سوله و بچه سوله
S-14	جزئیات قاب سوله محور A,H جزئیات قاب سوله محور B,C,D,E,F,G جزئیات مقعه ستون ها
S-15	جزئیات کلاف کشی و باد بندی سوله
S-16 S-19	جزئیات اتصالات قاب سوله
S-20	جزئیات اتصالات فلنجی
S-21 S-22	جزئیات اجرایی

پیمانکار موظف است قبل از اجرا کلیه نقشه های اجرائی را بررسی و در صورت عدم تطابق نقشه با جزئیات و وضع موجود به کارفرما اعلام نماید.

نوع پوشش سقف:
ساندویچ پانل به ضخامت ۶ سانتیمتر (شرکت ماموت)
آهن و لوله های مصرفی:از نوع ST-37 کاملا مرغوب فولاد مبارکه با ابعاد استاندارد
برای پوشش ستون ها و سقف قسمت جکوزی باید از رنگ اپوکسی استفاده گردد.

ابعاد آبرو بام سوله ۳۵×۳۵ سانتیمتر با مشخصات زیر می باشد:
قوطی سراسری جهت زیرسازی ورق آلومینیومی از قوطی آهنی نمره ۵×۵
ورق آلومینیومی به رنگ ساندویچ پانل فرم داده شده به ضخامت ۶/ میلی متر
شبکه قوطی جهت زیرسازی ساندویچ پانل گرد از قوطی آهنی نمره ۵×۵ از هر ۱۰۰سانتیمتر

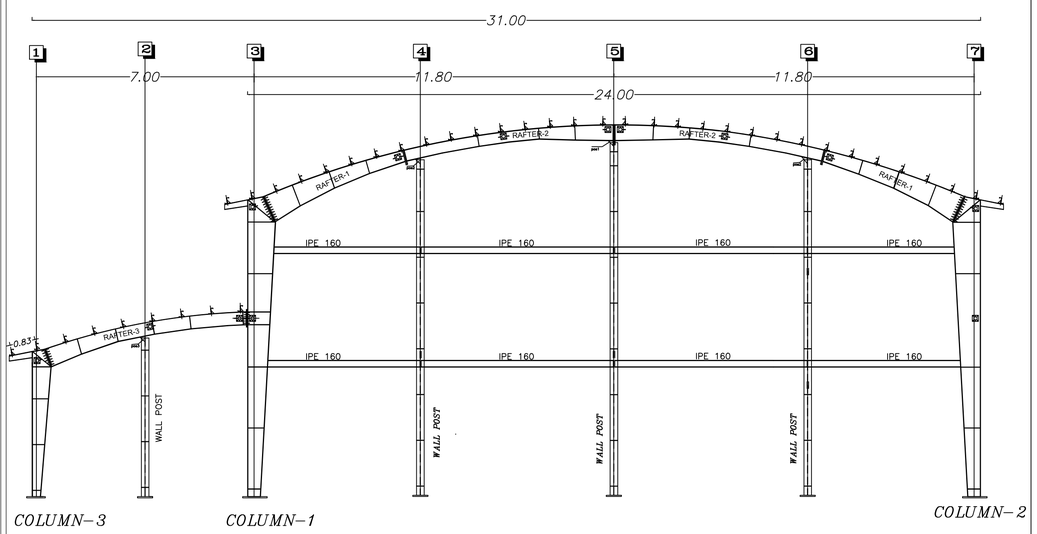

AXIS-A,H VIEW

Sc. 1:100

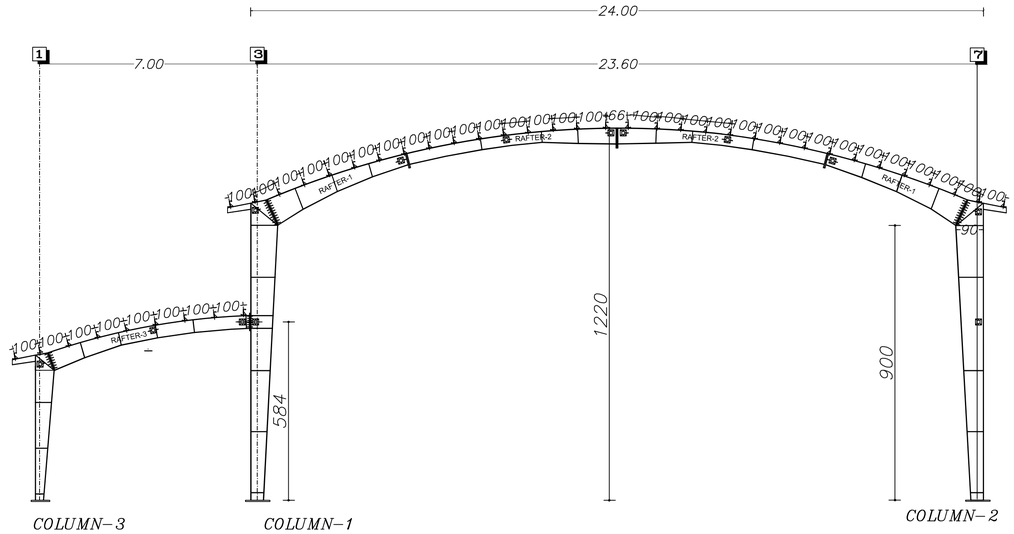

AXIS-B-C-D-E-F-G VIEW

Sc. 1:100

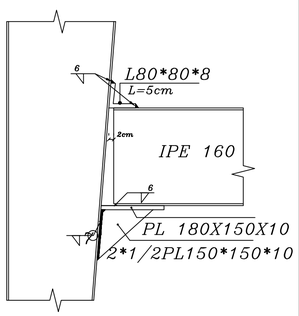

نحوه اجرای اتصال ساده تیر به ستون

Sc:1/20

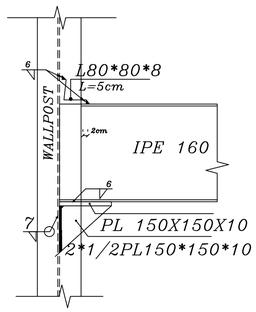

نحوه اجرای اتصال ساده تیر به ستون

Sc:1/20

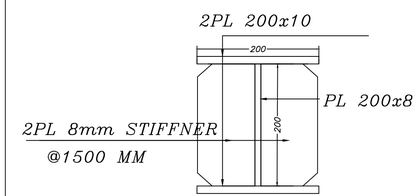

WALL POST

sc:1/20

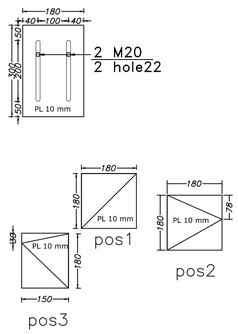

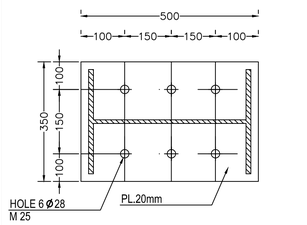

BASE PLATE OF COLUMN-1,2

SC.=1:10

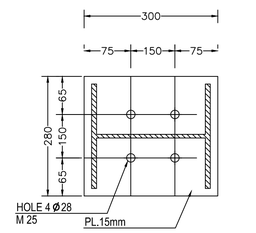

BASE PLATE OF COL. POST

SC.=1:10

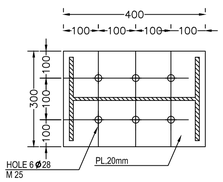

BASE PLATE OF COLUMN-3

SC.=1:10

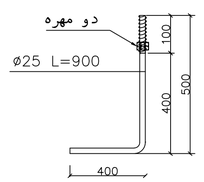

DSGN.	اعتماد	DATE. تاریخ	DESCRIPTION شرح
DRWN.	کنترل	CHKD.	REV.

برای اجراء FOR CONSTRUCTION ☑ — برای تصویب FOR ACCEPTANCE ☐ — برای اظهارنظر FOR COMMENTS ☐

PROJ. NO. پروژه:

ORIGIN. BY. کارفرما: اداره کل آموزش فنی و حرفه ای استان زنجان

ARCHITECT

PROJECT. عنوان پروژه: سالن آزمون چند منظوره مرکز آموزش فنی و حرفه ای خواهران الزهرا (س)

DATE. تاریخ — FIELD. نقشه برداری — DRAW. ترسیم — CHKD. کنترل — APPR. تائید

UNIT. واحد — SCALE. مقیاس

SUBJECT. عنوان نقشه: جزئیات قاب سوله محور A,H — جزئیات قاب سوله محور B,C,D,E,F,G — جزئیات مقعه ستون ها

DRWG. NO. شماره نقشه: S-14