مهندسین مشاور بهین طراح

Behin Tarrah

Consulting Architects
Planners & Engineers

لیست نقشه های سازه

شماره‌نقشه	شرح نقشه
	نقشه های سازه قسمت اداری
S-01	توضیحات کلی
S-02	پلان فونداسیون و تقویتی فونداسیون
S-03	پلان ستون گذاری و تیپ بندی ستون ها
S-04	جزئیات خاموت گذاری ستون ها
S-05	پلان تیرریزی و تیر چه گذاری سقف طبقه همکف
S-06	جزئیات و مشخصات تیرهای سقف طبقه همکف
S-07	پلان تیرریزی و تیرچه گذاری سقف طبقه اول
S-08	جزئیات اجرایی
S-09	جزئیات اجرایی
S-10	جدول لیستوفر
	نقشه های سوله و بچه سوله
S-11	پلان فونداسیون سوله و بچه سوله
S-12	جزئیات فونداسیون
S-13	پلان بام سوله و بچه سوله
S-14	جزئیات قاب سوله محور A,H جزئیات قاب سوله محور B,C,D,E,F,G جزئیات صفحه ستون ها
S-15	جزئیات کلاف کشی و باد بندی سوله
S-16 S-19	جزئیات اتصالات قاب سوله
S-20	جزئیات اتصالات فلنجی
S-21 S-22	جزئیات اجرایی

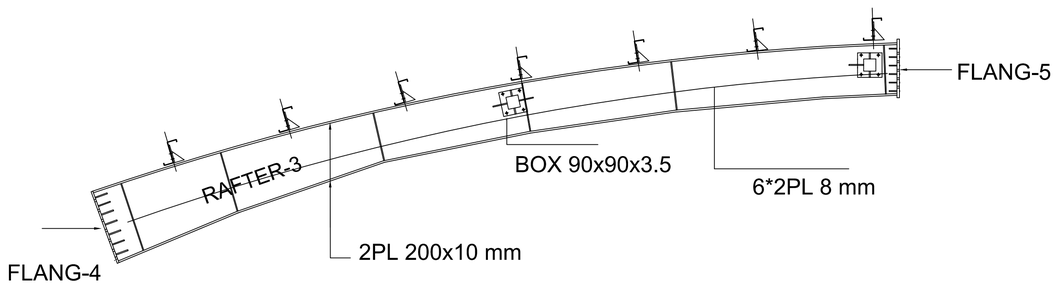

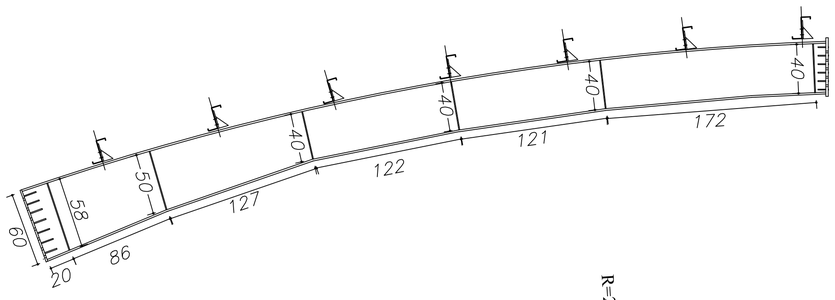

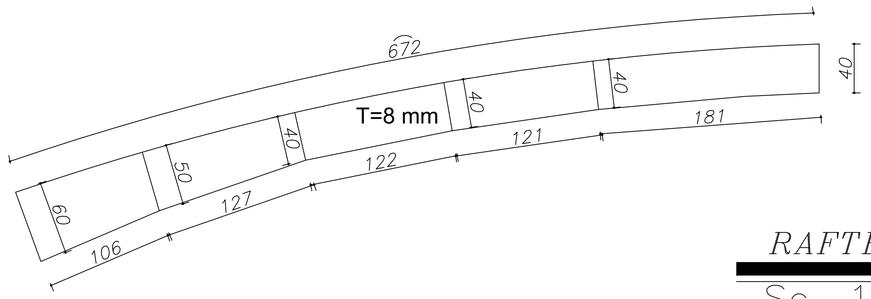

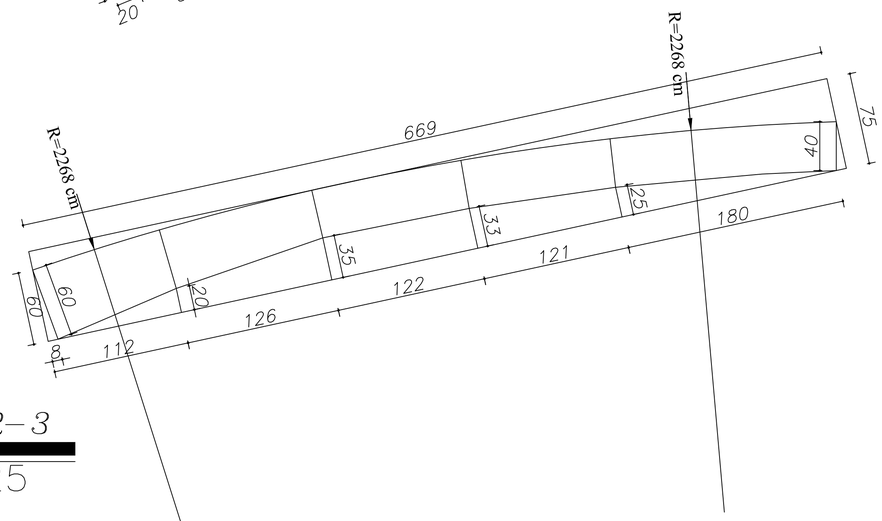

RAFTER-3

Sc. 1:25

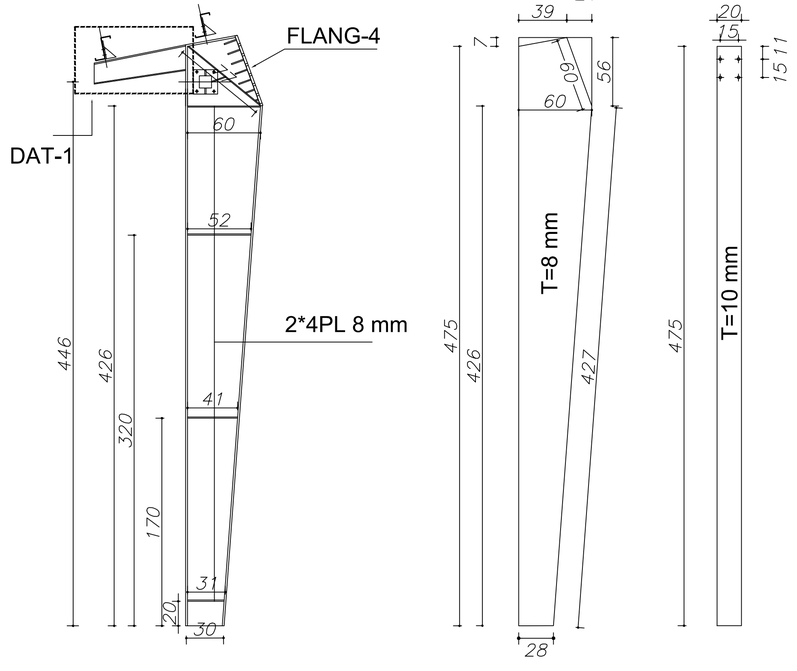

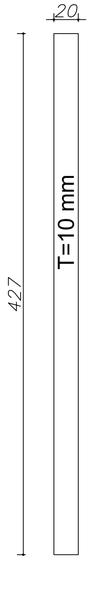

COLUMN-3

Sc. 1:25

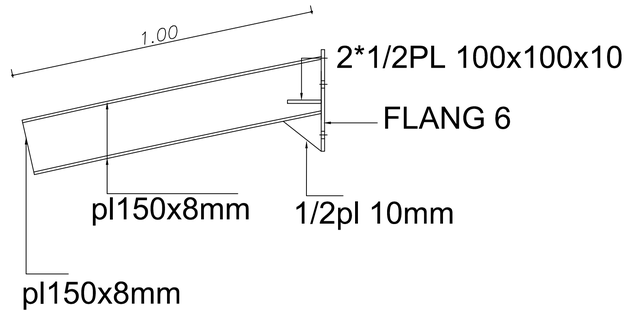

DAT-1

Scale 1:10

پیمانکار موظف است قبل از اجرا کلیه نقشه های اجرائی را بررسی و در صورت عدم تطابق نقشه با جزئیات و وضع موجود به کارفرما اعلام نماید.

برای اجراء FOR CONSTRUCTION	برای تصویب FOR ACCEPTAL	برای اظهارنظر FOR COMMENTS	REV.

کارفرما : اداره کل آموزش فنی و حرفه ای استان زنجان

عنوان پروژه: سالن آزمون چند منظوره مرکز آموزش فنی و حرفه ای خواهران الزهرا (س)

عنوان نقشه : جزئیات اتصالات قاب سوله

شماره نقشه: S-18