مهندسین مشاور بهین طراح

Behin Tarrah

Consulting Architects
Planners & Engineers

لیست نقشه های معماری

شماره‌نقشه	شـــــــــرح نقشه
A-101	توضیحات عمومی و لیست نقشه ها
A-102	سایت پلان
A-103	پلان مبلمان همکف
A-104	پلان مبلمان طبقه اول
A-105	پلان اندازه گذاری همکف
A-106	پلان اندازه گذاری طبقه اول
A-107	پلان کف سازی همکف
A-108	پلان کف سازی طبقه اول
A-109	پلان سقف کاذب همکف
A-110	پلان تیپ بندی درب و پنجره همکف
A-111	پلان تیپ بندی درب و پنجره طبقه اول
A-112	پلان نعل درگاهی طبقه همکف
A-113	پلان نعل درگاهی طبقه اول
A-114	پلان شیب بندی بام
A-115	نمای جنوبی - نمای شمالی
A-116	نمای شرقی - نمای غربی
A-117	برش A-A برش B-B
A-118	برش C-C
A-119	بزرگمایی
A-120	تیپ بندی درب و پنجره
A-121 A-125	جزئیات اجرایی
A-126	جدول نازک کاری

SIGN.	امضاء	DATE.	تاریخ	SIGN.	امضاء	DATE.	تاریخ	DESCRIPTION	شـــرح	REV.

ISSUED BY صادره توسط: CHECKED BY کنترل:

برای اجراء FOR CONSTRUCTION ☐ برای تصویب FOR ADDROVAL ☐ برای اظهارنظر FOR COMMENTS

PROJ. NO. کد پروژه: ORDER BY کارفرما :اداره کل آموزش فنی و حرفه ای استان زنجان

ARCHITECT

PROJECT. عنوان پروژه :سالن آزمون چند منظوره مرکز آموزش فنی و حرفه ای خواهران الزهرا (س)

DATE. تاریخ: چاپ ۲ FIELD. رشته: معماری UNIT. مقیاس: SCALE.

SUBJECT. عنوان نقشه : جزئیات اجرایی

DRAWN. ترسیم : الفه معماری CHECK. کنترل : الفه معماری APPR. تایید :

REVIS. NO. شماره نقشه : A-122

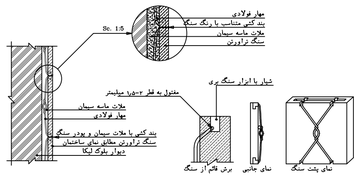

جزئیات اجرای سنگ نما با اسکوپ

SC 1:20 Det.13

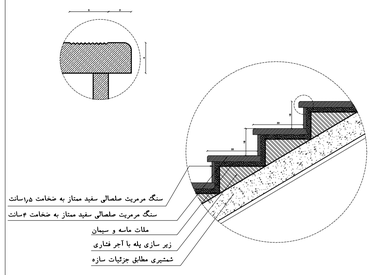

جزئیات اجرایی کف و پیشانی پله

SC 1:20 Det.14

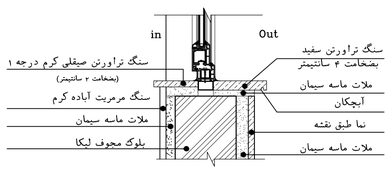

جزئیات کف پنجره(قسمت اداری)

SC 1:20 Det.15

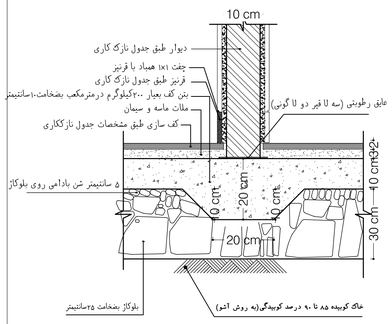

جزییات اتصال دیوار به کف در طبقه همکف

SC 1:10 Det.16

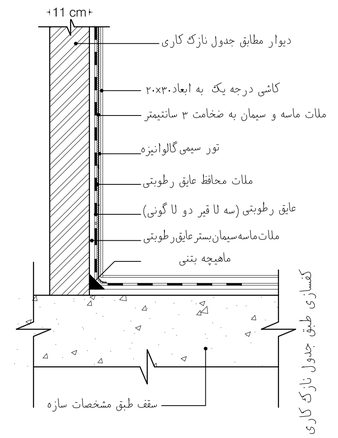

جزییات اتصال عمومی آستانه درب

SC 1:10 Det.17

- نبشی های نعل درگاهی باید حداقل توسط ۴ میلگرد (آجدار) به سقف سازه ای متصل گردند.
- در دهانه های بزرگ میلگردهای اویز از هر ۶۰ سانتیمتر باید اجرا گردد.
- دور درهای چوبی اجرای چفت ۱ سانتیمتری ضروری است.
- اجرای بالشتک بتنی به ابعاد ۲۰x۳۲x۶۰ در محل نشیمن نعل درگاهی الزامیست.

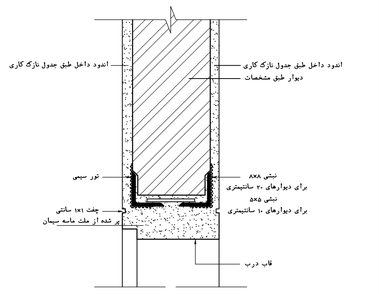

جزییات اتصال قاب درب به نعل درگاه

SC 1:20 Det.18

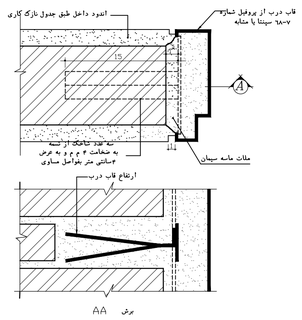

جزییات اتصال قاب درب به دیوار ۱۰ سانتیمتری

SC 1:20 Det.19

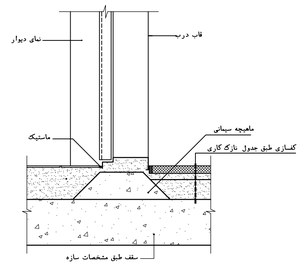

جزئیات اتصال عمومی آستانه درب

SC 1:20 Det.20

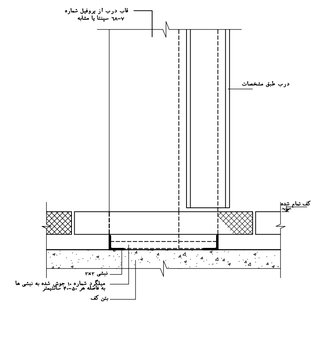

جزییات اتصال قاب درب به کف

SC 1:20 Det.21

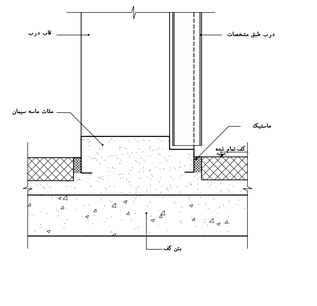

جزئیات اتصال عمومی آستانه درب

SC 1:20 Det.22

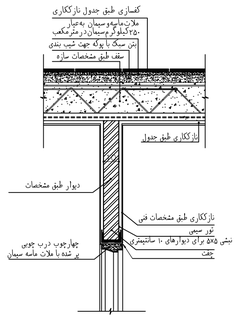

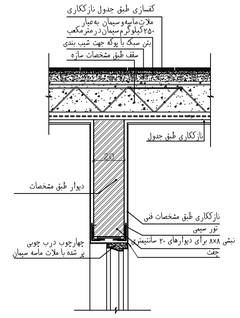

جزئیات اتصال چهارچوب درب به دیوار و نعل درگاه

SC 1:20 (قسمت اداری) Det.23

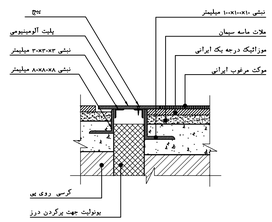

جزئیات اجرای درز در کف

SC 1:10 Det.24

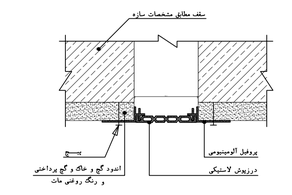

جزئیات اجرای درز در سقف

SC 1:10 Det.25

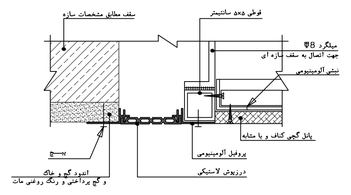

جزئیات اجرای درز در سقف

با تراز متفاوت SC 1:10 Det.26